www.ersatzteil-service.de www.ersatzteilplan.de

Benzin-Sichelmäher
mit 2-TAKT-MOTOR

BRILL

Roto - **KING H 2 TA 46**
TYP 1103

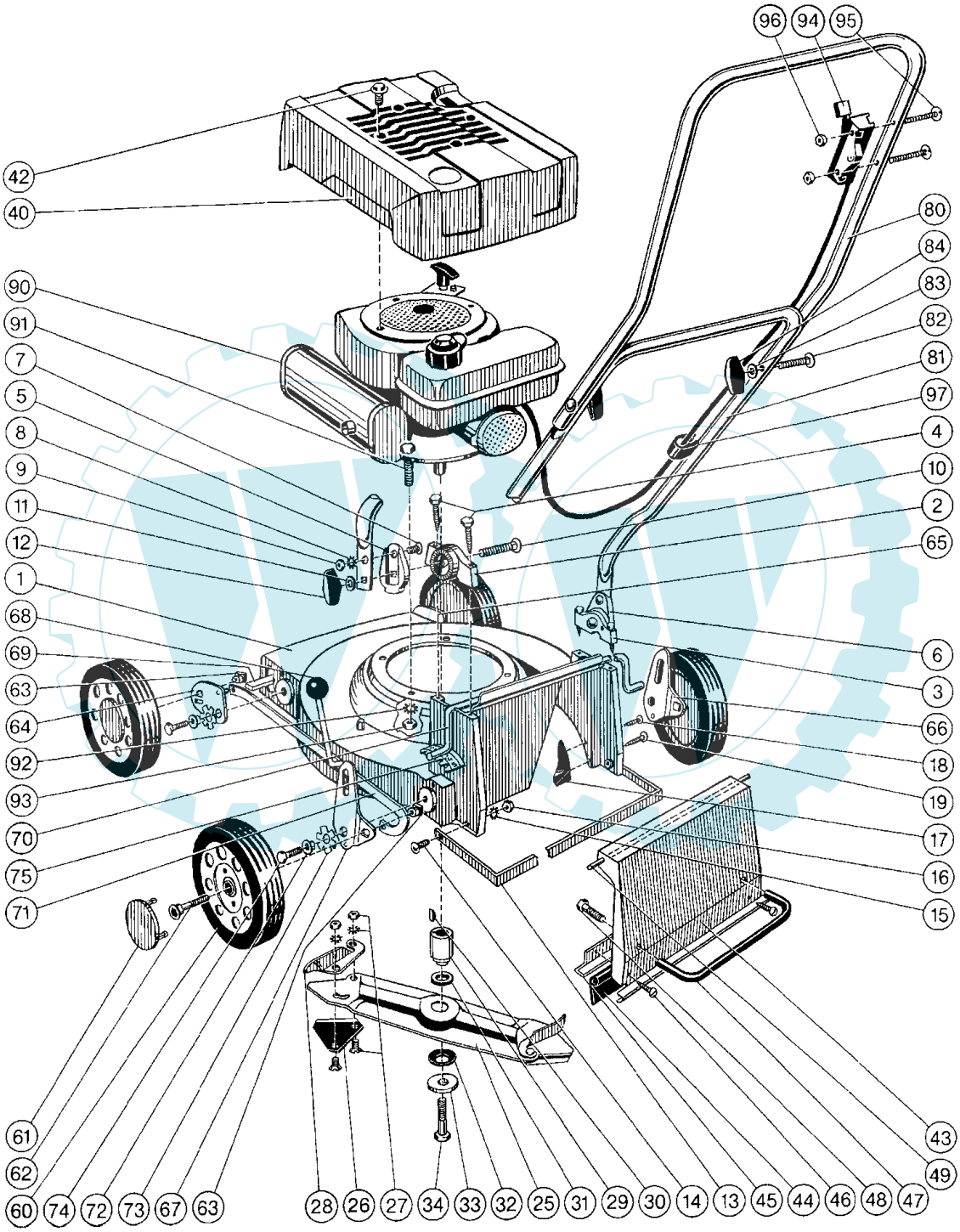

Roto - **KING H 2 TA 46**
TYP 1103

www.ersatzteil-service.de www.ersatzteilplan.de

Benzin-Sichelmäher
mit 2-TAKT-MOTOR

BRILL

Roto - **KING H 2 TA 46**
TYP 1103

B r i l l - GARTENGERÄTE GMBH * POSTFACH 3161 * D- 58422 WITTEN

POS. REF.NO. POS.	BEST.-NR. PART-NO. NO.PIECE	BEZEICHNUNG DESCRIPTION DESIGNATION	Stck Qty. Qte.
1	03186	Nicht mehr lieferbar	
2	04745	RASTBOECKCHEN LKS.	1
3	04746	RASTBOECKCHEN RTS.	1
4	07448	FORMSCHRAUBE	4
5	02380	RASTSCHEIBE LKS.	1
6	02381	RASTSCHEIBE RTS.	1
7	06536	FLACHRUNDSCHRAUBE	2
8	06748	ZAHNSCHEIBE D6797-A6,4	2
9	06509	MUTTER DIN 555 (08814)	2
10	06548	FLACHRUNDSCHRAUBE DIN 603-8x	2
11	06465	SCHEIBE DIN 125-A8,4	2
12	03558	STERNGRIFFMUTTER	2
13	03189	Nicht mehr lieferbar	
14	06525	FLACHRUNDSCHRAUBE	2
15	06745	ZAHNSCHEIBE	2
16	06506	SKT-MUTTER D0555-M5	2
17	04719	LEITSTUECK z.GEHÄUSE	1
18	06821	LIB-SCHRAUBE DIN 7981-4,2x19	1
19	06824	SCHRAUBE DIN 7981-B4,2x25	1
25-28	00046	MESSERBALKEN KPL. 46cm	1
26-27	00002	DREIECKMESSERSATZ,KPL. *	1
28	06859	MESSERFLÜGELSATZ HINTEN	1
29	02739	KUPPLUNGSFLANSCH	1
30	02713	WOODRUFF-KEIL 5/32x51	1
31	02743	REIBBELAGSCHEIBE z.FLANSCH	1
32	06728	TELLERFEDER	1
33	02744	KUPPLUNGSSPANNSCHEIBE	1
34	07488	SECHSKANTSCHRAUBE	1
40	04336	Nicht mehr lieferbar	
42	07483	SECHSKANTSCHRAUBE	4
43	03217	HECKKLAPPE LOSE	1
44	03214	GUMMISCHUERZE	1
45	03215	Nicht mehr lieferbar	
46	07444	FORMSCHRAUBE	2
47	03221	Nicht mehr lieferbar	
48	06656	SECHSKANTSCHRAUBE	2
49	04743	STANGE Z.KLAPPE	1

POS. REF.NO. POS.	BEST.-NR. PART-NO. NO.PIECE	BEZEICHNUNG DESCRIPTION DESIGNATION	Stck Qty. Qte.
60	02290	LAUFRAD KPL.KUGELLAGER (180mm	4
61	01881	ABDECKKAPPE Z.LAUFRAD	4
62	04748A	LAUFRADSCHRAUBE + SCHEIBE KPL.	4
63	02355	GEWINDEBUCHSE z.LAUFRAD	4
64	03198	STELLHEBEL VORNE LKS.	1
65	03193	STELLHEBEL VORNE RTS.	1
66	03195	STELLHEBEL HINTEN RTS.	1
67	03200	RASTHEBEL KPL.	1
68	03201	KUGELKNOPF, LOSE	1
69	03211	MITNEHMER,VORNE	1
70	03196	SCHWENKBUEGEL	1
71	03206	SCHUBSTANGE	1
72	03192	BUNDBUCHSE	4
73	02753	FEDER LACK (01586)	4
74	07449	FORMSCHRAUBE (S0000 08251)	4
75	03181	SCHNITTHOEHENAUFKLEBER	1
80	03164	GESTAENGE-OBERTEIL	1
81	02311	Nicht mehr lieferbar	
82	06547	FLACHRUNDSCHRAUBE	2
83	06465	SCHEIBE DIN 125-A8,4	2
84	03558	STERNGRIFFMUTTER	2
90	03158	Nicht mehr lieferbar (V-MOTOR)	
91	06652	SECHSKANTSCHRAUBE	4
92	06750	ZAHNSCHEIBE	4
93	06512	SECHSKANTMUTTER	4
94-96	03160	GASZUG KPL.	1
95	06443	LINSENSCHRAUBE	2
96	06506	SKT-MUTTER D0555-M5	2
97	02750	KABELHALTER z.BOWDENZUG	1
		Z U B E H Ö R	
	03148	GEBRAUCHSANWEISUNG	1
	03147	Nicht mehr lieferbar	
	00563	BRILL-SERVICE-VERZEICHNIS	1
	06574	STECKSCHLÜSSEL DIN 659	1
	06591	DREHSTIFT DIN 900-5x100	1
	07031	FANGKORB PRINZ/KING S V R	1